LANDGRAF Lufttechnik GmbH
Im Grunde 55, 29345 Unterlüß, Tel. 05827/972444, Fax 05827/972835
info@landgraf-lueftungstechnik.de, www.landgraf-lueftungstechnik.de

Wandbord

Werkstoff 1.4301 (Chromnickelstahl) s = 1 mm

Anzahl der Wandschienen für Konsolen	bis L = 1500 mm	2 Stück
	bis L = 3000 mm	3 Stück

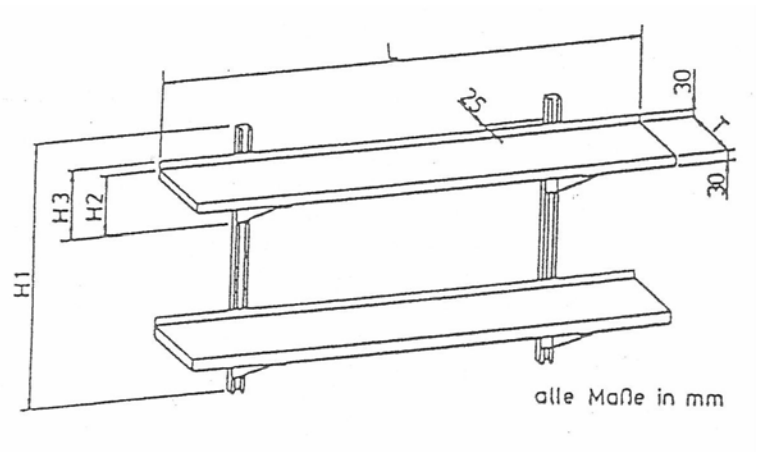

Länge L _____ mm

Tiefe T ☐ 300 mm ☐ 400 mm

Regalböden ☐ 1 Stück (ohne Wandschiene; H2 = 180 mm, H3 = 205 mm bei rückseitiger Aufkantung)

☐ 1 Stück (mit Wandschiene, H1 = 500 mm)

☐ 2 Stück (H1 = 800)

☐ 3 Stück (H1 = 1200 mm)

☐ 4 Seiten abgekantet

☐ 3 Seiten abgekantet, hinten aufgekantet

☐ Unterfütterung